Recursos de Combate em Geral

Como funciona o uso de
espuma em tanques de combustíveis?

Vídeos:

Extincion Incendio con Espuma y Polvo quimico

FireAde 2000 Gasolina Fuego Espuma Incendio Petrol Benzin Diesel Gasóleo

Sistemas de Espuma em tanques

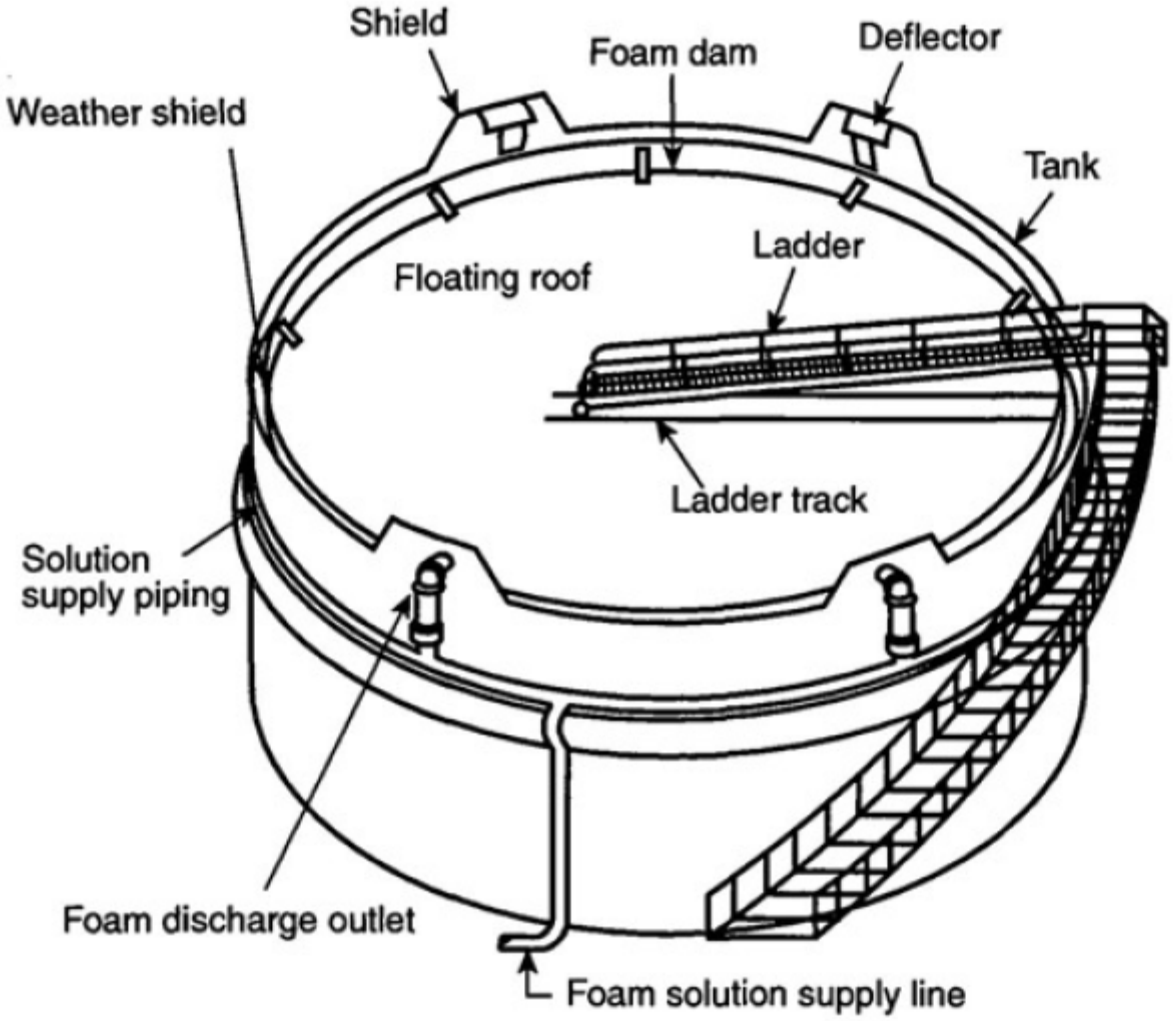

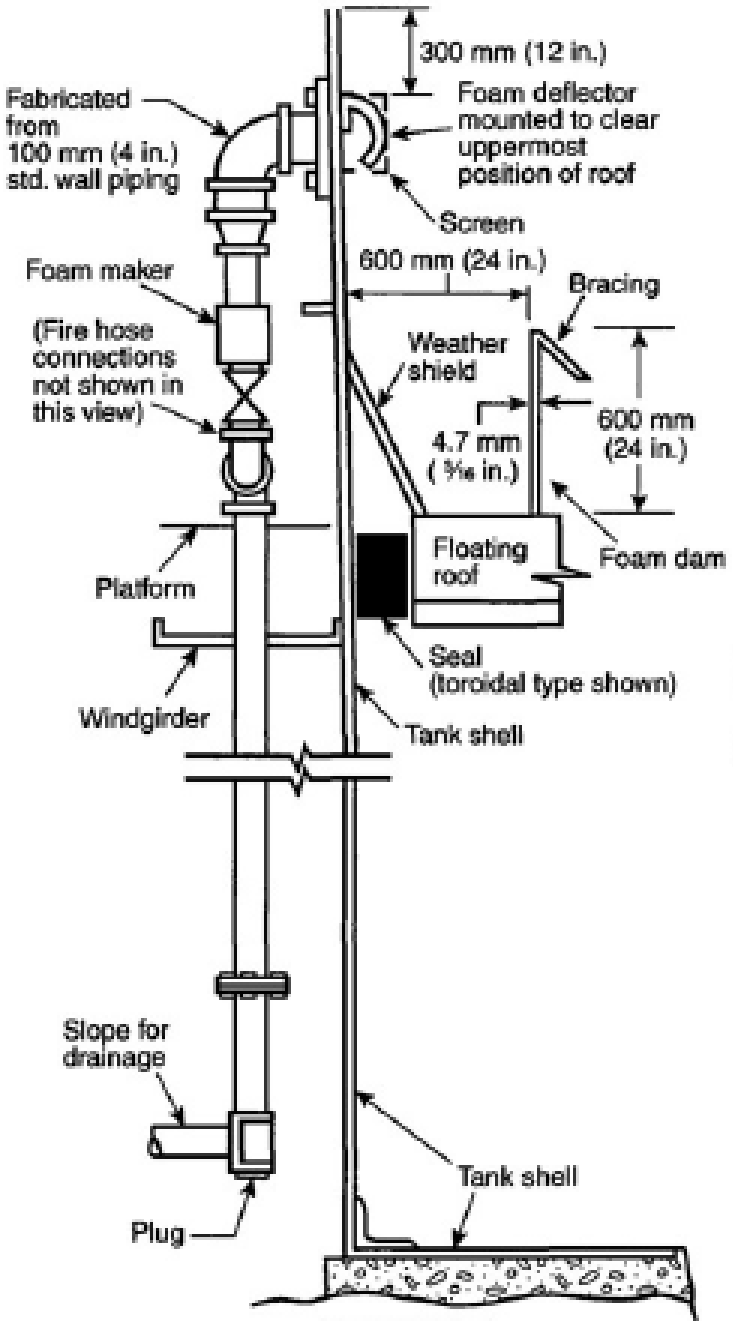
300 mm (12 in.)
Foam deflector mounted to clear uppermost position of roof
Fabricated from 100 mm (4 in.) std. wall piping
Screen
600 mm (24 in.)
Bracing
Foam maker
(Fire hose connections not shown in this view)
Weather shield
4.7 mm (3/16 in.)
600 mm (24 in.)
Floating roof
Foam dam
Platform
Seal (toroidal type shown)
Windgirder
Tank shell
Slope for drainage
Tank shell
Plug

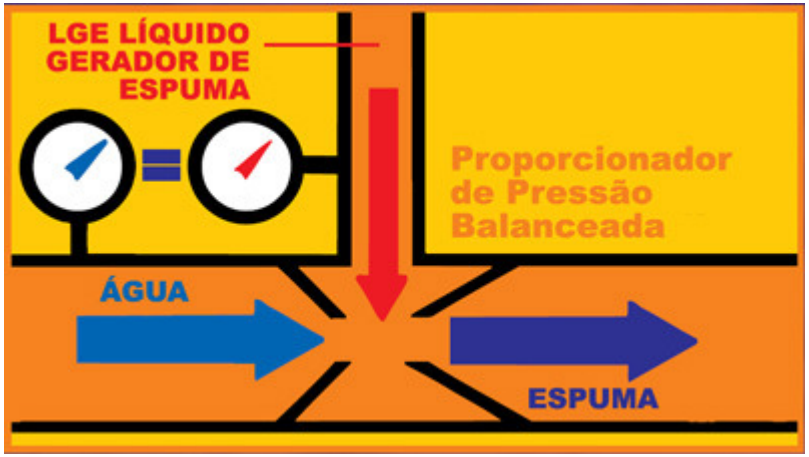
LGE LÍQUIDO
GERADOR DE
ESPUMA
Proporcionador
de Pressão
Balanceada
ÁGUA
ESPUMA

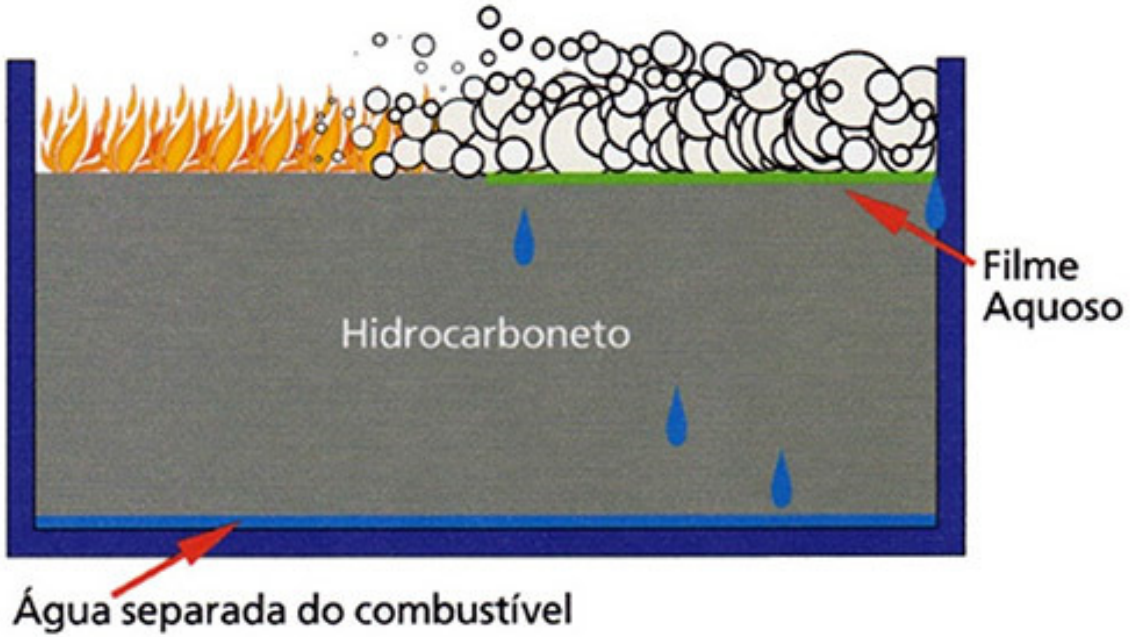
Hidrocarboneto
Filme
Aquoso
Água separada do combustível

SINTEX ARC 3% ÁLCOOL

Sintex® ARC 3% Álcool é um Líquido Gerador de Espuma (LGE), composto de tensoativos fluorados, hidrocarbonos, e solventes.

Aplicação:

O ARC 3% Álcool é uma espuma formadora de camada polimérica completamente sintética, desenvolvida para prevenir e extinguir incêndios de classe B, envolvendo solventes polares (álcool, acetona, éter, etc.)

FOLHA DE DADOS

http://www.kidde.com.br/Documents/_Sintex%20ARC%203_.pdf

SINTEX ARC 6% ÁLCOOL

Sintex® ARC 6% Álcool é um Líquido Gerador de Espuma (LGE), composto de tensoativos fluorados, hidrocarbonos, e solventes.

Aplicação:

O ARC 6% Álcool é uma espuma formadora de camada polimérica completamente sintética, desenvolvida para prevenir e extinguir incêndios de classe B, envolvendo solventes polares (álcool, acetona, éter, etc.)

FOLHA DE DADOS

http://www.kidde.com.br/Documents/_Sintex%20ARC%206_.pdf

SINTEX AFFF 1%

Sintex® AFFF 1% é um Líquido Gerador de Espuma (LGE), composto de tensoativos fluorados, hidrocarbonos, e solventes.
Aplicação:
Para combate a incêndios envolvendo hidrocarbonetos, com dosagem de 1%.

FOLHA DE DADOS ✚ http://www.kidde.com.br/Documents/_Sintex%20AFFF%201_.pdf

---

SINTEX AFFF 3%

Sintex® AFFF 3% é um Líquido Gerador de Espuma (LGE), composto de tensoativos fluorados, hidrocarbonos, e solventes.
Aplicação:
Para combate a incêndios envolvendo hidrocarbonetos, com dosagem de 3%.

FOLHA DE DADOS ✚ http://www.kidde.com.br/Documents/_Sintex%20AFFF%203_.pdf

---

Espuma Mecânica x Espuma Química

4 Generalidades

4.1 A espuma mecânica ou espuma de ar, para as finalidades desta Norma, deve ser entendida como um agregado de bolhas cheias de ar, geradas por meios puramente mecânicos, de soluções aquosas contendo um concentrado de origem animal, sintética ou vegetal.

ASSOCIAÇÃO BRASILEIRA DE NORMAS TÉCNICAS

MAIO 1992 | NBR 12615

Sistema de combate a incêndio por espuma

Espuma Mecânica x **Espuma Química**

Sulfato de alumínio e bicarbonato de sódio

Equipamento
fora de uso!

Rede típica para ÁGUA

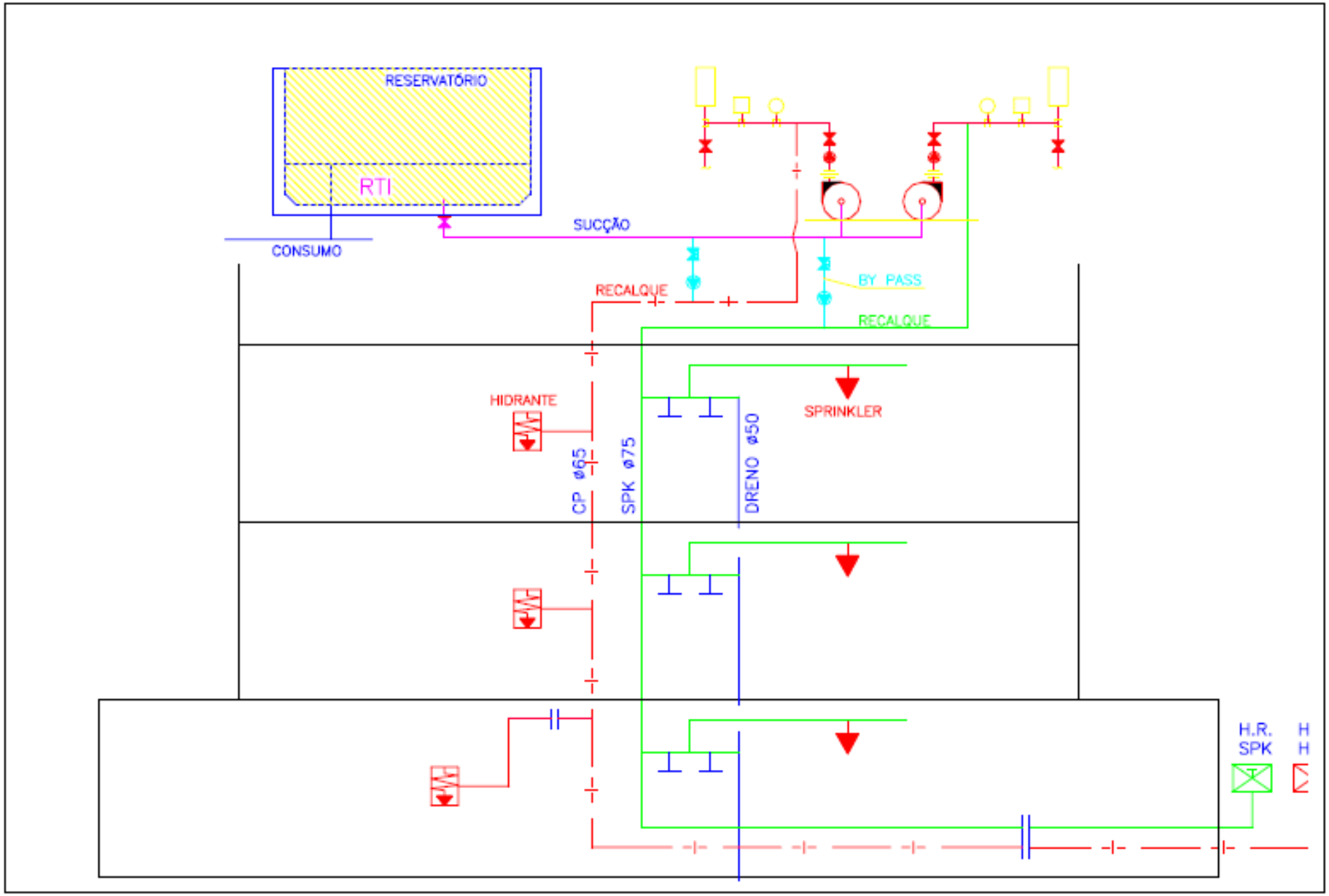

Rede típica para ÁGUA

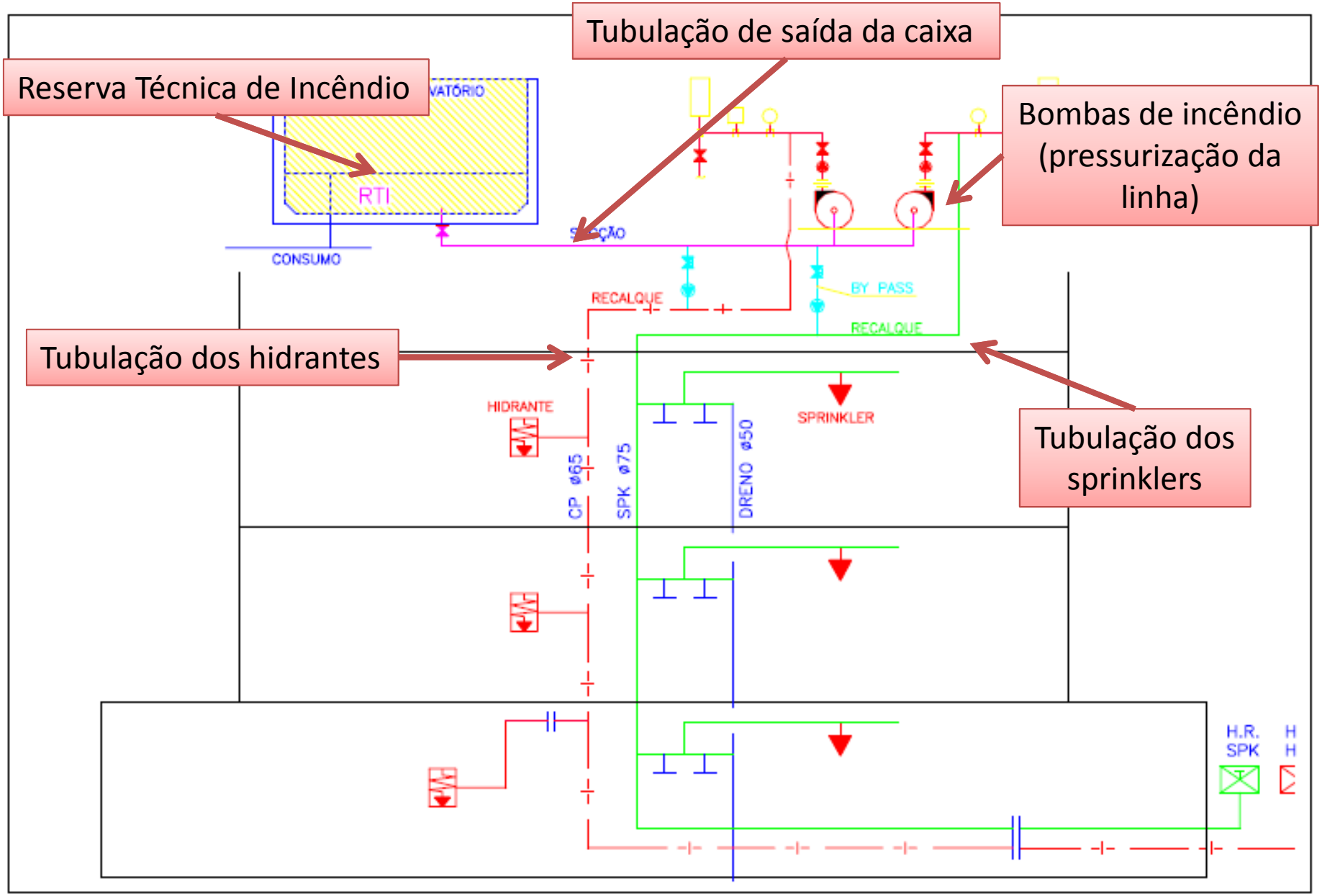

Rede típica para ÁGUA

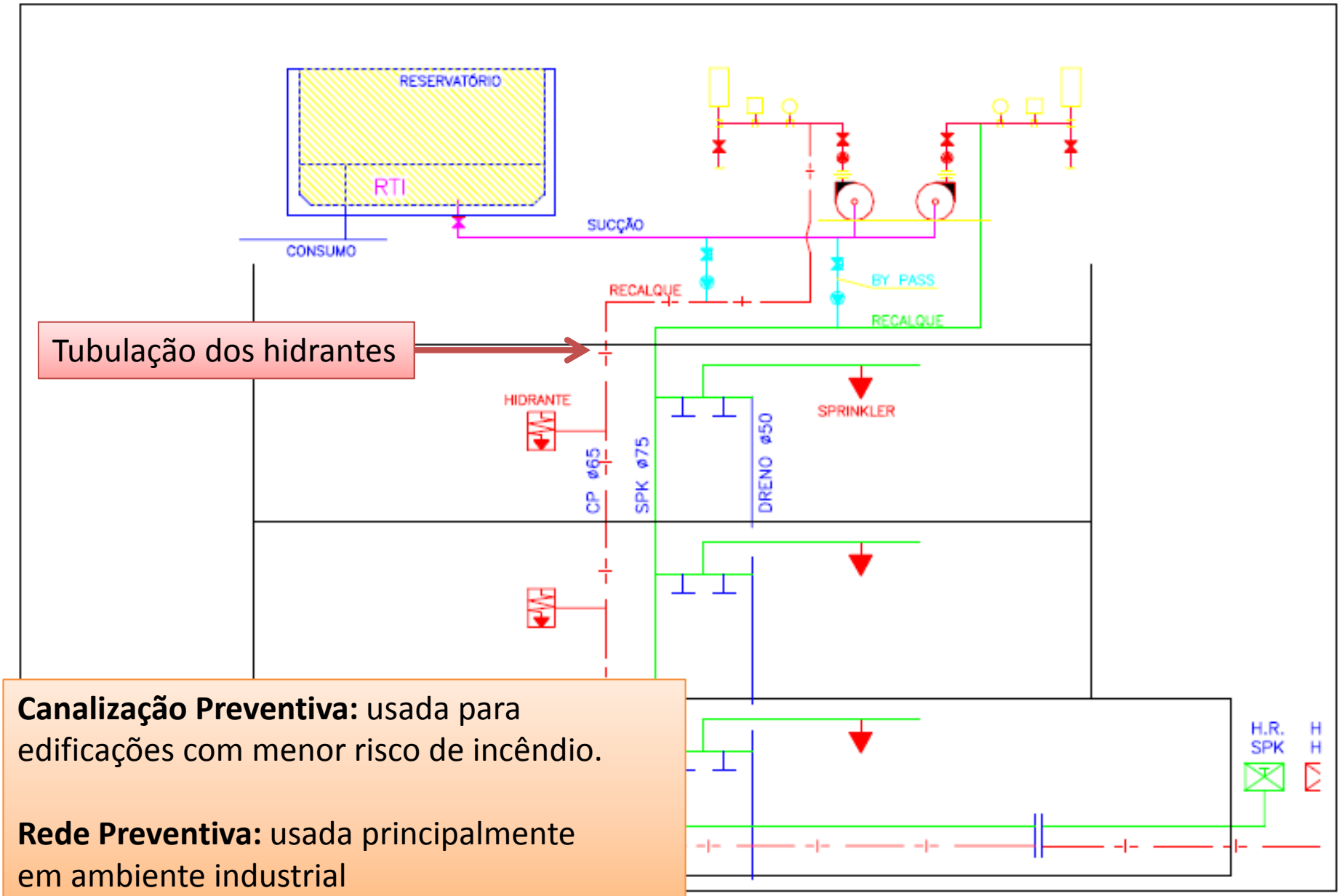

Canalização Preventiva: usada para edificações com menor risco de incêndio.

Rede Preventiva: usada principalmente em ambiente industrial

Rede típica para ÁGUA

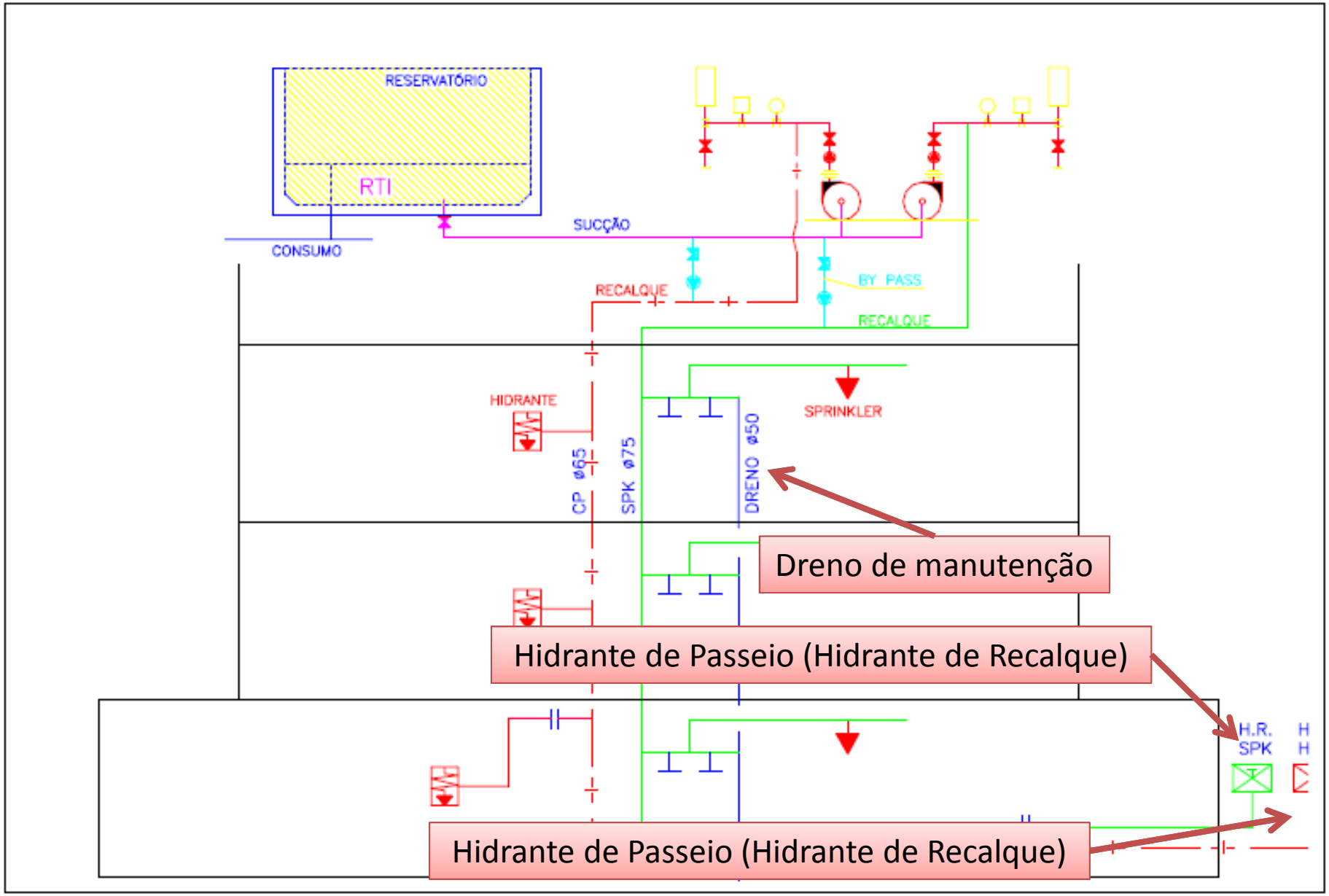

Hidrante

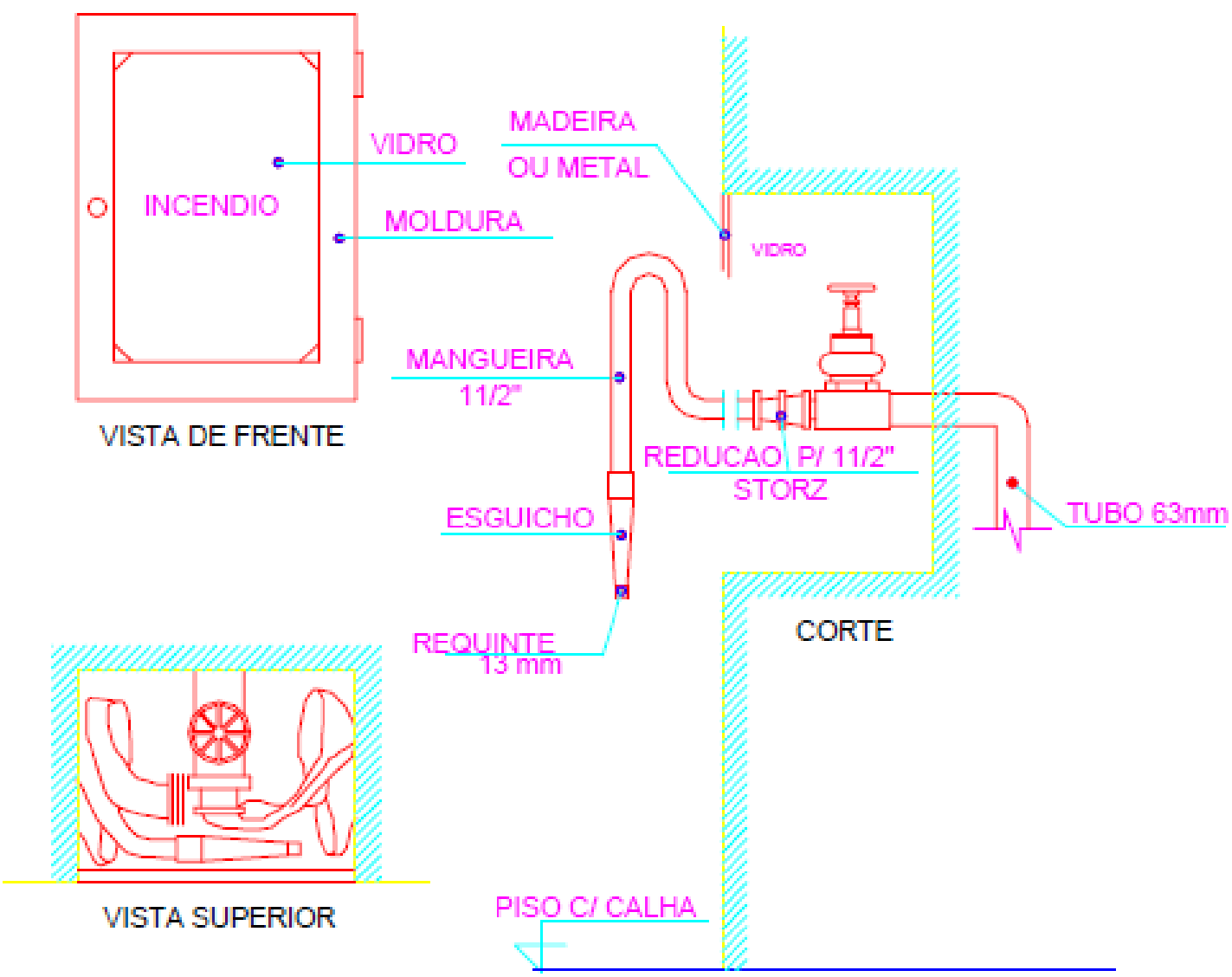
INCENDIO
VIDRO
MOLDURA
VISTA DE FRENTE
MADEIRA
OU METAL
VIDRO
MANGUEIRA
11/2"
REDUCAO P/ 11/2"
STORZ
TUBO 63mm
ESGUICHO
REQUINTE
13 mm
CORTE
VISTA SUPERIOR
PISO C/ CALHA

Hidrante

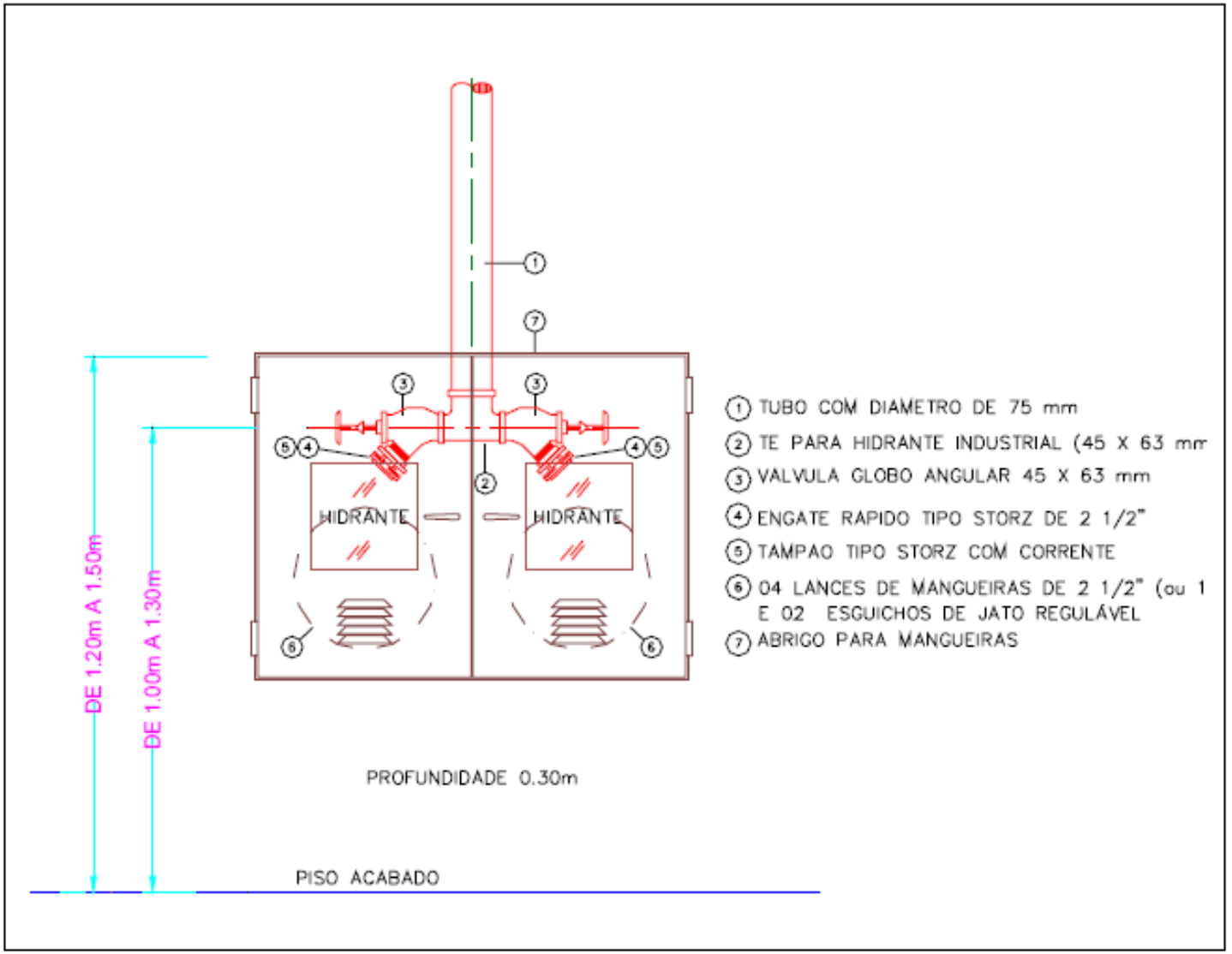
DE 1.20m A 1.50m
DE 1.00m A 1.30m
HIDRANTE
HIDRANTE
PROFUNDIDADE 0.30m
PISO ACABADO
1 TUBO COM DIAMETRO DE 75 mm
2 TE PARA HIDRANTE INDUSTRIAL (45 X 63 mm
3 VALVULA GLOBO ANGULAR 45 X 63 mm
4 ENGATE RAPIDO TIPO STORZ DE 2 1/2"
5 TAMPAO TIPO STORZ COM CORRENTE
6 04 LANCES DE MANGUEIRAS DE 2 1/2" (ou 1 E 02 ESGUICHOS DE JATO REGULÁVEL
7 ABRIGO PARA MANGUEIRAS

INCÊNDIO

INCENDIO

Juntas “STORZ”,

Hidrante de Passeio (Hidrante de Recalque)

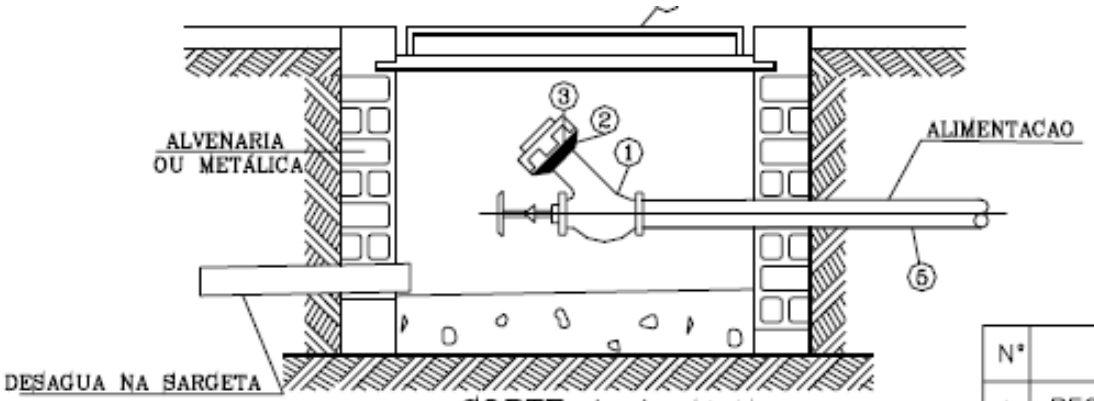

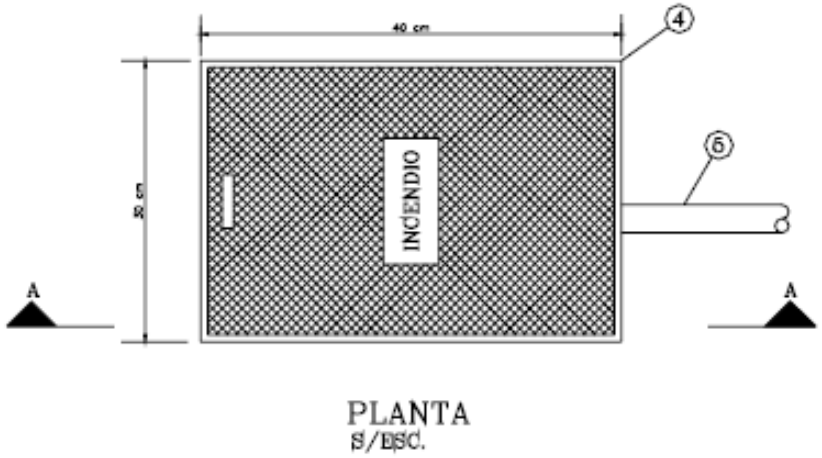

Nº	D E S C R I Ç Ã O
1	REGISTRO GAVETA DE 63 mm
2	ADAPTADOR ROSCA FÊMEA/STORZ DE 63 mm
3	TAMPÃO STORZ COM CORRENTE DE 63 mm
4	TAMPA DE FERRO FUNDIDO (30cm x 40cm)
5	TUBO DE 63mm – RECALQUE

Fig. 66

INCENDIO

Hidrantes Urbanos

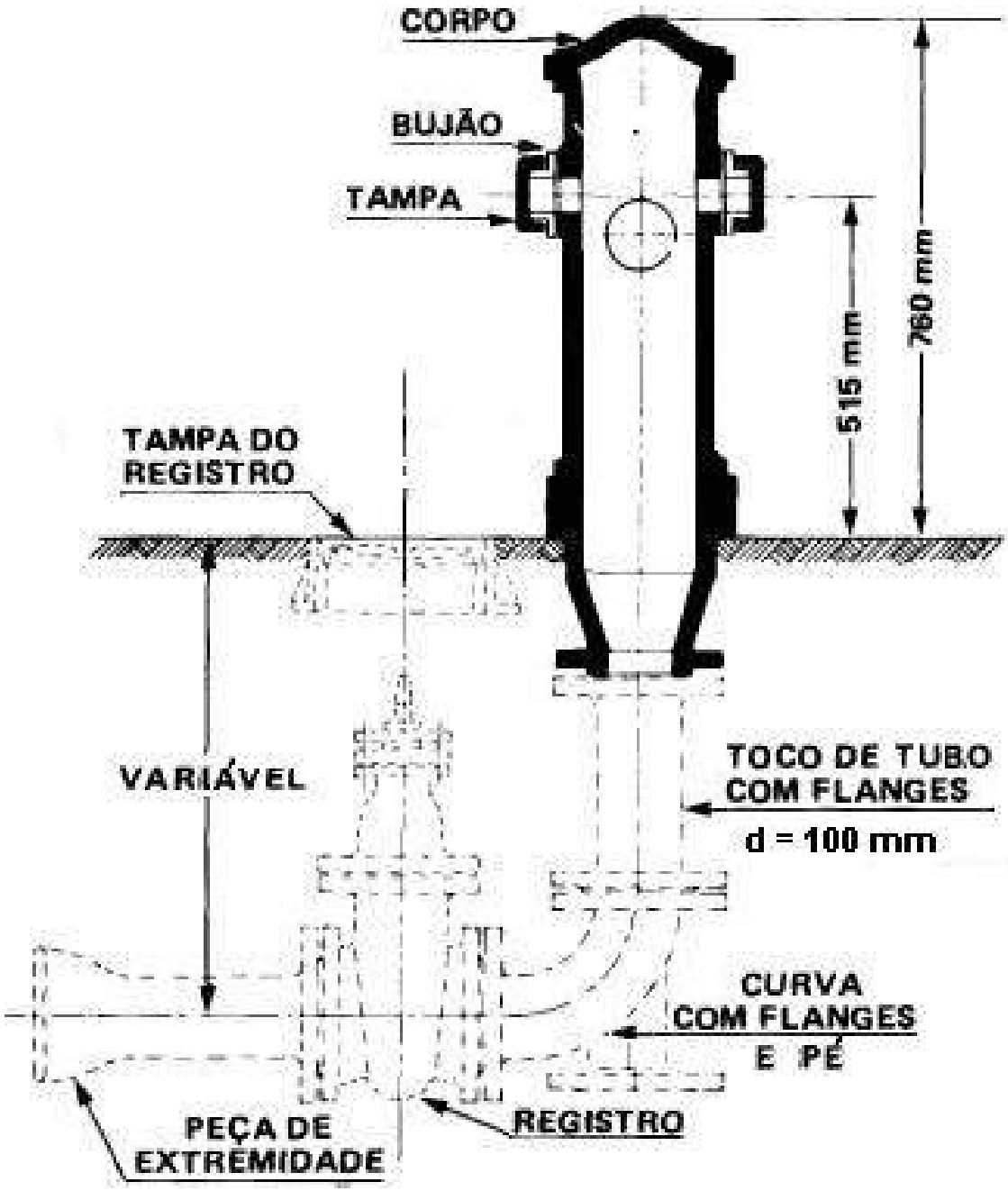
CORPO
BUJÃO
TAMPA
515 mm
760 mm
TAMPA DO REGISTRO
VARIÁVEL
TOCO DE TUBO COM FLANGES
d = 100 mm
CURVA COM FLANGES E PÉ
REGISTRO
PEÇA DE EXTREMIDADE

Download from
Dreamstime.com
This watermarked comp image is for previewing purposes only.

ID 694052
Robert Pernell | Dreamstime.com

STICKNEY
FIRE DEPT.
1201
STICKNEY
1201
©Josh Boyajian

ABI 10

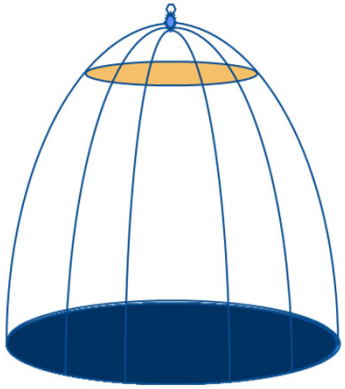

Standard Spray

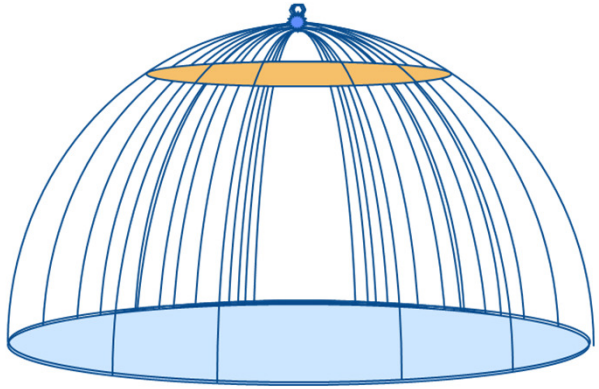

Extended Coverage
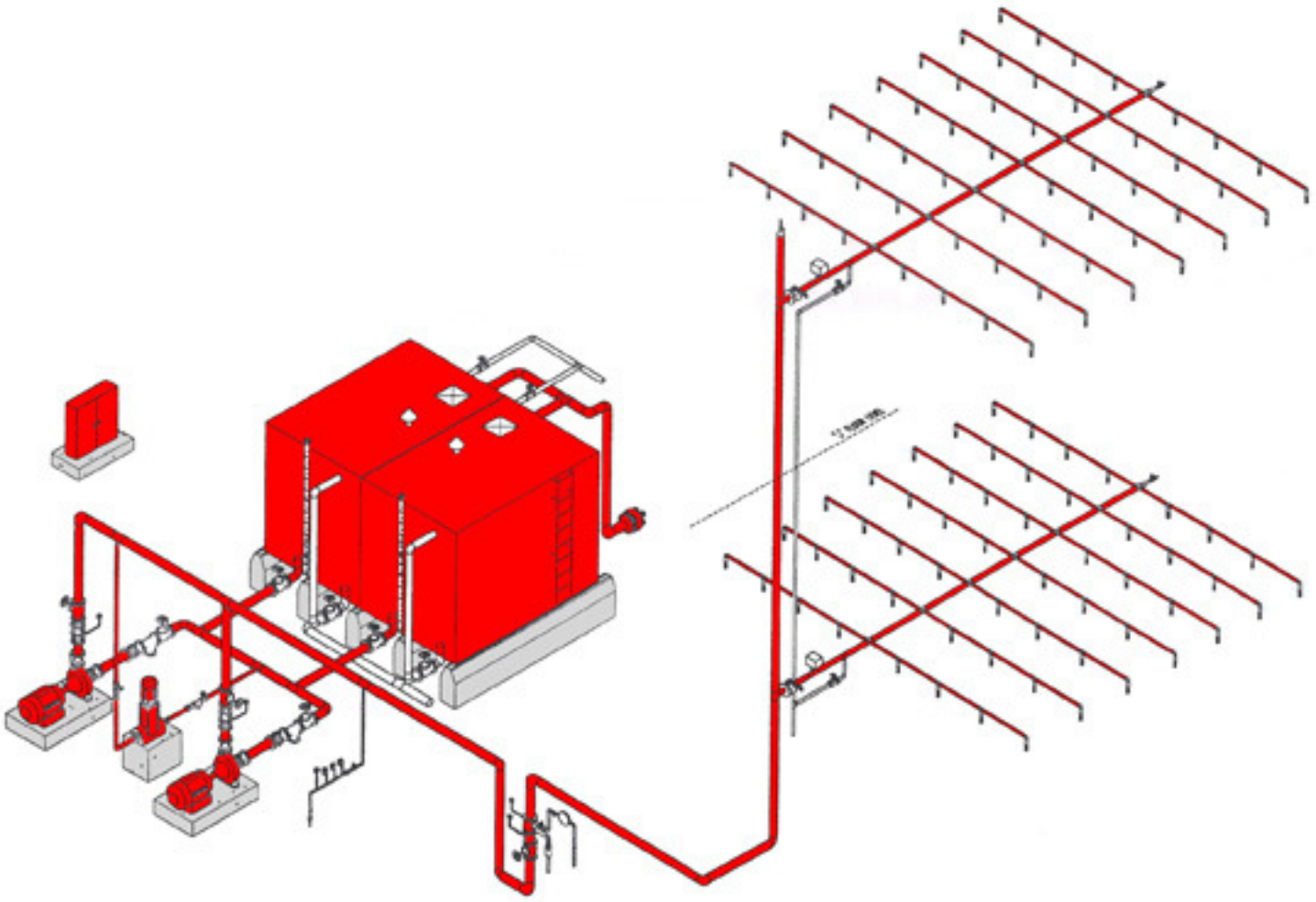
SPRINKLER COLOURCODES		
Glass Bulb	Opening temperature in °C	Temperature rating °C
Orange	57	57 - 77
Red	68	80 - 107
Yellow	79	121 - 149
Green	93 - 100	163 - 191
Blue	121 - 141	204 - 246
Mauve/ Purple	163 - 182	260 - 302
Black	204 - 260	320 - 343